ROTOMEC

HOP '300-500'

Spandiconcime portato
3 pt. fertilizer spreader
Epandeur d'engrais à disque, porté
Einscheiben

Gearbox
Frame
Driveline

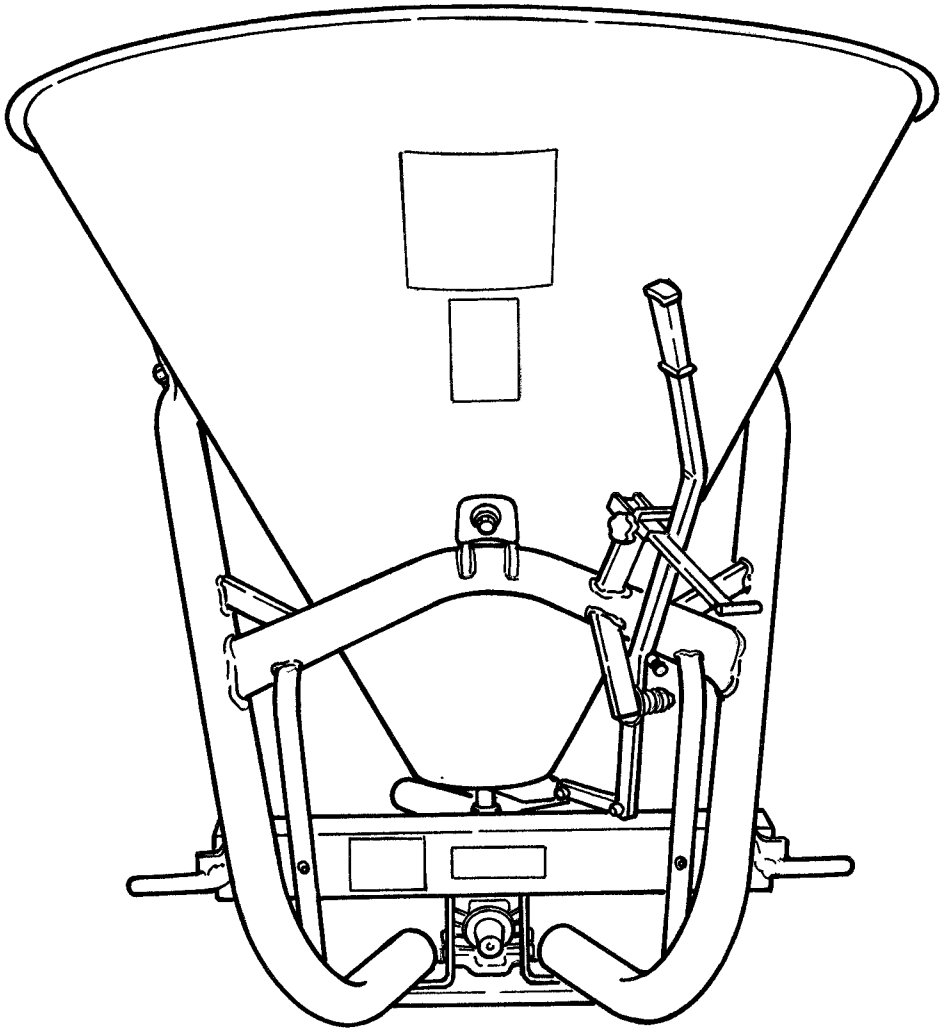

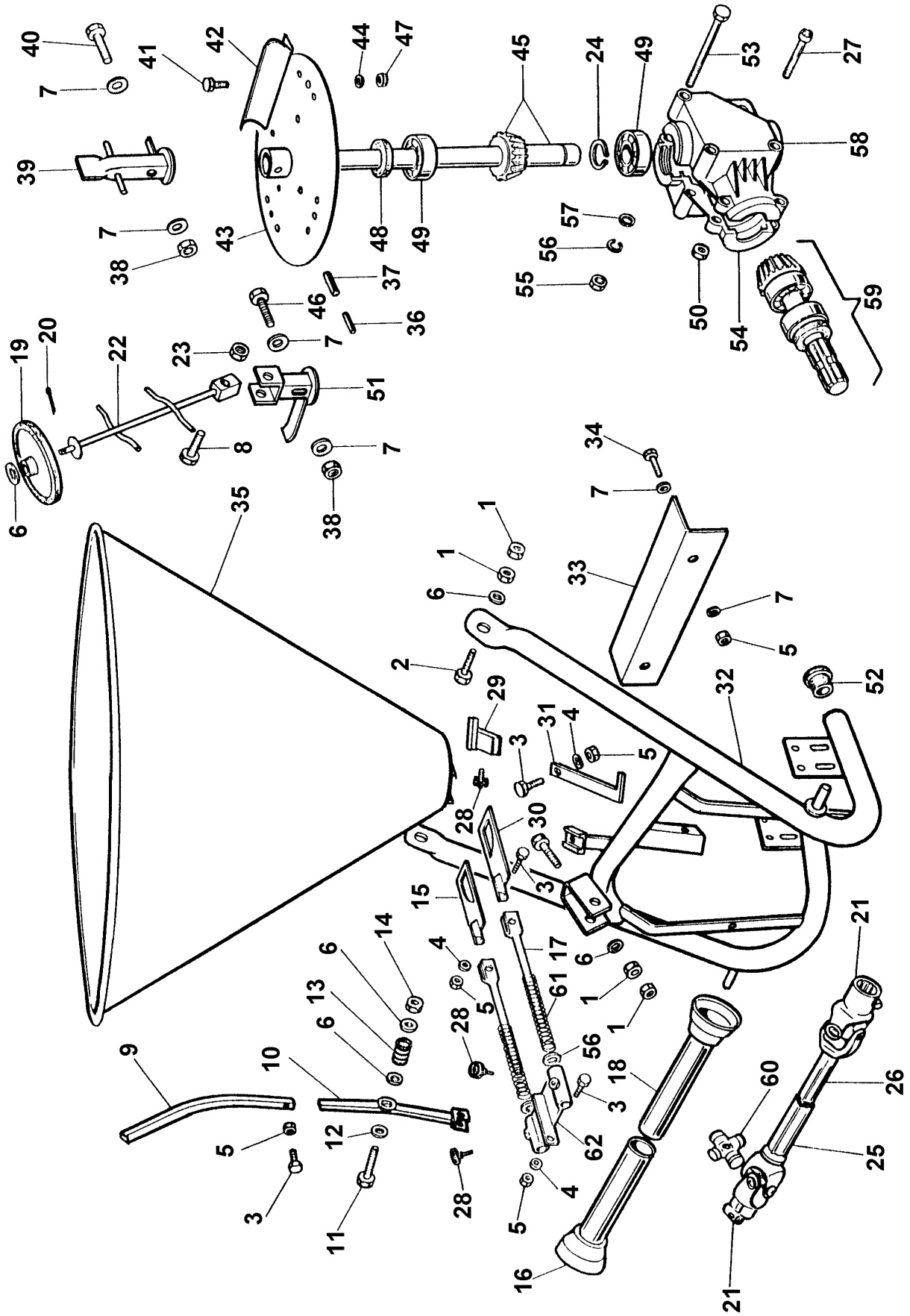
40
7
39
7
38
41
42
43
44
47
48
49
45
24
49
53
27
58
57
56
55
50
54
59
46
37
36
7
23
51
8
7
38
19
20
22
6
35
1
1
6
2
29
3
31
4
5
28
30
3
15
14
6
13
6
4
5
28
61
17
6
1
1
56
18
3
62
4
5
16
9
10
12
5
3
11
28
21
60
26
25
21
34
7
33
7
5
32
52

Rotomec: Hop '300-500'

N.	COD.	DESCRIZIONE	DESCRIPTION	DESCRIPTION	BESCHREIBUNG	N.
1	0001106	Dado D.12	Nut D.12	Ecrou D.12	Mutter D.12	6
2	501-581B	Vite TT D.12x30	Bolt TT D.12x30	Vis TT D.12x30	Schraube TT D.12x30	3
3	0091446	Vite TE D.8x25	Bolt TE D.8x25	Vis TE D.8x25	Schraube TE D.8x25	5
4	0003144	Rondella grower D.8	Spring washer D.8	Rondelle à ressort D.8	Scheibe D.8	4
5	0001806	Dado D.8	Nut D.8	Ecrou D.8	Mutter D.8	7
6	0091435	Rondella piana D.14x28	Flat washer D.14x28	Rondelle plate D.14x28	Flache Scheibe D.14x28	5
7	0015230	Rondella piana D.8x17	Flat washer D.8x17	Rondelle plate D.8x17	Flache Scheibe D.8x17	6
8	0030331	Vite TE D.10x50	Bolt TE D.10x50	Vis TE D.10x50	Schraube TE D.10x80	1
9	502-001B	Leva	Lever	Levier	Hebel	1
10	502-002B	Supporto leva	Lever bracket	Support levier	DC-Hebelauflage	1
11	0007128	Vite TE D.12x80	Bolt TE D.12x80	Vis TE D.12x80	Schraube TE D.12x80	1
12	501-585B	Rondella nylon D.12x48x3	Nylon washer D.12x48x3	Rondelle en nylon D.12x48x3	Scheibe D.12x48x3	1
13	501-586B	Molla	Spring	Ressort	Feder	1
14	0013345	Dado autobloccante D.12	Locking nut D.12	Ecrou autobloquant D.12	Mutter D.12	1
15	502-003B	Portina sinistra	Left shutter	Plaque de réglage gauche	Linke Tür	1
16	90SX1036C	Protezione esterna cardano	Joint external guard	Protection externe	Kardanschutzabdeckung	1
17	502-004B	Tirante	Tie rod	Tirant complet	Komplette Spindel	2
18	90XS1036C	Protezione interna cardano	Joint internal guard	Protection interne	Kardanschutzabdeckung	1
19	502-005B	Ruota appoggio in gomma	Articulated stirrer wheel	Roue	Stützrad aus Gummi	1
20	502-006B	Copiglia D.4	Cotter pin D.4	Goupille D.4	Splint D.4	1
21	1021010C	Forcella p.d.f.	Joint external fork	Fourche externe	Außengabelgelenk	2
22	502-007B	Asta snodata per polvere	Articulated stirrer beam	Tige articulée pour poudre	Gelenkstange für Pulver	1
23	0014106	Dado autobloccante D.10	Locking nut D.10	Ecrou autobloquant D.10	Mutter D.10	1
24	0029261	Seeger esterno D.25	Spring ring D.25	Circlip externe	Seegerring für Welle D.25	1
25	1941038NC	Tubo esterno	External tube fork	Fourche tube externe	Außenrohrgabel	1
26	1951040NC	Tubo interno	Internal tube fork	Fourche tube interne	Innenrohrgabel	1
27	501-666B	Vite TCEI D.8x45 8.8	Bolt TCEI D.8x45 8.8	Vis TCEI D.8x45 8.8	Schraube TCEI D.8x45 8.8	3
28	501-589B	Volantino D.8x15	Hand wheel D.8x15	Vis fixaction couvercle D.8x15	Stellrad D.8x15	3
29	502-008B	Fermo leva	Lever stop	Arrêt pour levier	Hebelfeststeller	1
30	502-009B	Portina destra	Right shutter	Plaque de réglage droite	Rechte Tür	1
31	502-010B	Indice graduato	Scaled rod	Index gradué	Gradanzeiger	1
32	502-011B	Telaio SP 300	Frame SP 300	Châssis SP 300	Rahmen SP 300	1
	502-012B	Telaio SP 500	Frame SP 500	Châssis SP 500	Rahmen SP 500	1
33	502-013B	Protezione	Protection	Protection	Schutz	1
34	0015012	Vite TE D.8x20	Bolt D.8x20	Vis TE D.8x20	Schraube D.8x20	2
35	502-014B	Tramoggia SP 300	Hopper SP 300	Trémie SP 300	Trichter SP 300	1
	502-015B	Tramoggia SP 500	Hopper SP 500	Trémie SP 500	Trichter SP 500	1

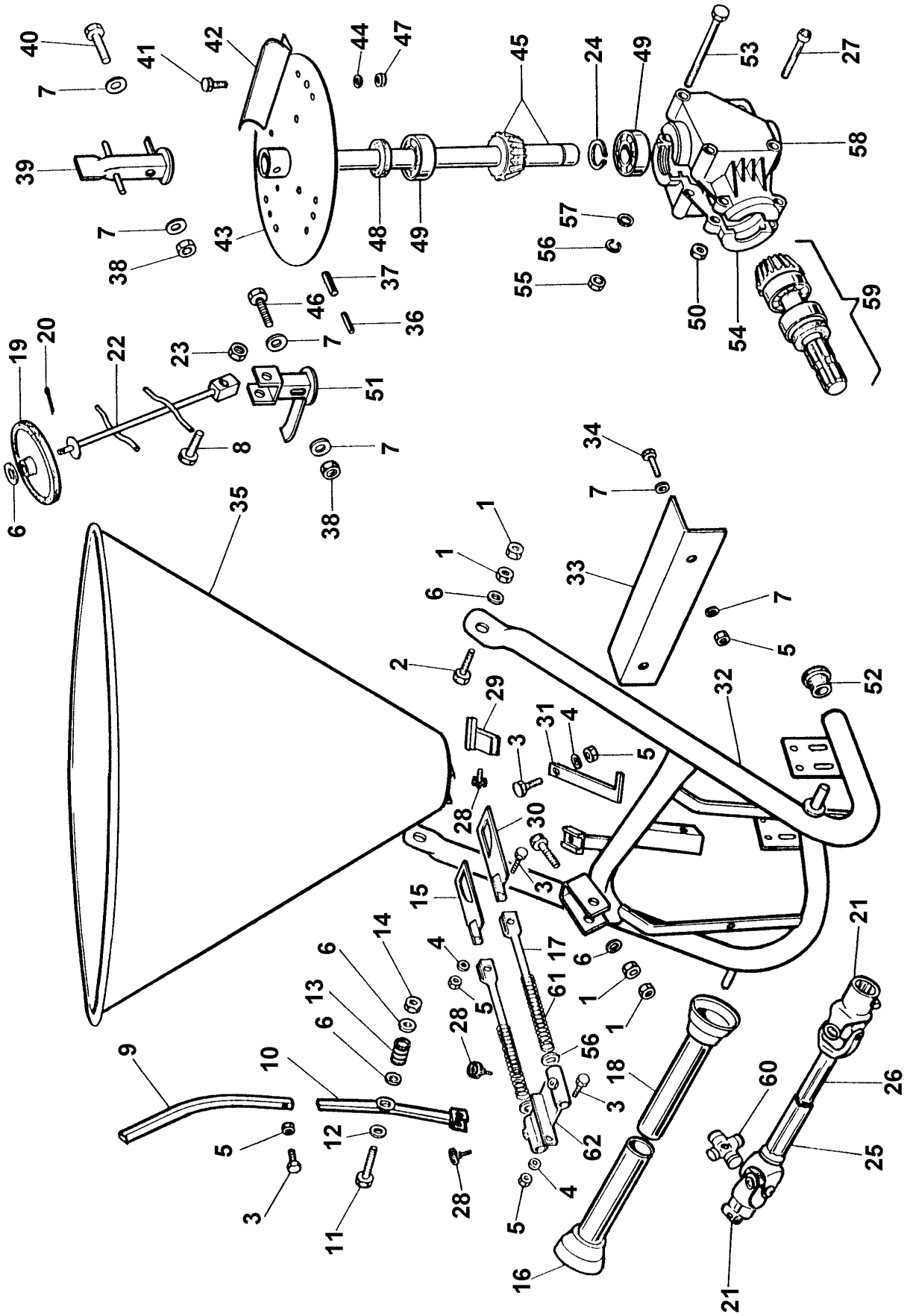
40
7
39
7
38
41
42
43
44
47
48
49
45
24
49
53
27
58
57
56
55
50
54
59
46
37
36
7
23
51
8
7
38
19
20
22
6
35
1
1
6
2
29
31
4
3
5
28
30
3
15
14
6
13
6
9
10
5
12
3
11
28
4
5
28
17
61
6
1
1
56
18
3
62
4
5
16
21
60
26
25
21
34
7
33
7
5
32
52

Rotomec: Hop '300-500'

N.	COD.	DESCRIZIONE	DESCRIPTION	DESCRIPTION	BESCHREIBUNG	N.
37	0029247	Spina elastica D.8x40	Roll pin D.8x40	Goupille élastique D.8x40	Spannstift D.8x40	1
38	0091384	Dado autobloccante D.8	Locking nut D.8	Ecrou autobloquant D.8	Mutter D.8	1
39	501-597B	Agitatore fisso	Stationary stirrer	Agitateur fixe	Feststehender Rührer	1
40	501-626B	Vite TE D.8x40	Bolt TE D.8x40	Vis TE D.8x40	Schraube TE D.8x40	1
41	003-6319	Vite TE D.6x14	Bolt TE D.6x14	Vis TE D.6x14	Schraube TE D.6x14	8
42	501-598B	Aletta spanditrice	Spreader wing	Dispositif de distribution	Getriebedeckel	4
43	501-599B	Disco spanditore	Spreader disc	Disque de distribution	Streuscheibe	1
44	0046536	Rondella grower D.6	Spring washer D.6	Rondelle à ressort D.6	Scheibe D.6	8
45	502-016B	Albero uscita	Outgoing shaft	Arbre	Abtriebswelle	1
46	0091455	Vite TE D.8x45 8.8	Bolt TE D.8x45 8.8	Vis TE D.8x45 8.8	Schraube TE D.8x45 8.8	1
47	501-603B	Dado D.6	Nut D.6	Ecrou D.6	Mutter D.6	8
48	501-664B	Anello di tenuta D.25x37x5	Seal ring D.25x37x5	Anneau d'étanchéité D.25x37x5	Ring D.25x37x5	1
49	0006627	Cuscinetto 6205	Bearing 6205	Roulement 6205	Lager 6205	2
50	0046545	Dado D.8	Nut D.8	Ecrou D.8	Mutter D.8	3
51	502-019B	Agitatore per polvere	Articulated powder stirrer	Agitateur pour poudre	Pulverrührer	1
52	502-020B	Tappo in gomma D.60	Rubber cap D.60	Bouchon D.60	Deckel D.60	2
53	0015273	Vite TE D.10x110	Bolt TE D.10x110	Vis TE D.10x110	Schraube TE D.10x110	3
54	502-021B	Semiscatola sinistra L150	Left half box L150	Demi-boîtier gauche L150	Linkes Halbgehäuse L150	1
55	0090150	Dado D.10	Nut D.10	Ecrou D.10	Mutter D.10	3
56	0001280	Rondella grower D.10	Spring washer D.10	Rondelle élastique D.10	Scheibe D.10	3
57	0002034	Rondella piana D.10x21	Flat washer D.10x21	Rondelle plate D.10x21	Flache Scheibe D.10x21	5
58	502-022B	Semiscatola destra L150	Right half box L150	Demi-boîtier droit L150	Rechtes Halbgehäuse L150	1
59	502-023B	Albero entrata	Ingoing shaft	Arbre	Eingangswelle	1
60	1001020C	Crociera	Cross & Bearing	Croisillon	Kreuzgelenk	2
61	502-024B	Molla tirante	Tension spring	Ressort	Zugfeder	2
62	502-025B	Piastra attacco tiranti	Tie attachment plate	Plaque	Zugstangenankupplungsplatte	1
	8680105C	Cardano	PTO shaft	Arbre à cardan	Kardangelenk	1
	502-026B	Scatola ingranaggi	Gearbox	Boîtier	Gehäusegruppe	1
	502-027B	Agitatore snodato	Stirrer	Agitateur articulé	Rührer	1