ROTOMEC

HURRICANE 'H80'

Trinciaerba ad asse orizzontale
Flail mower
Faucheuse rotative
Mähschlegel

Gearbox
Frame
Driveline
Gauge Wheel

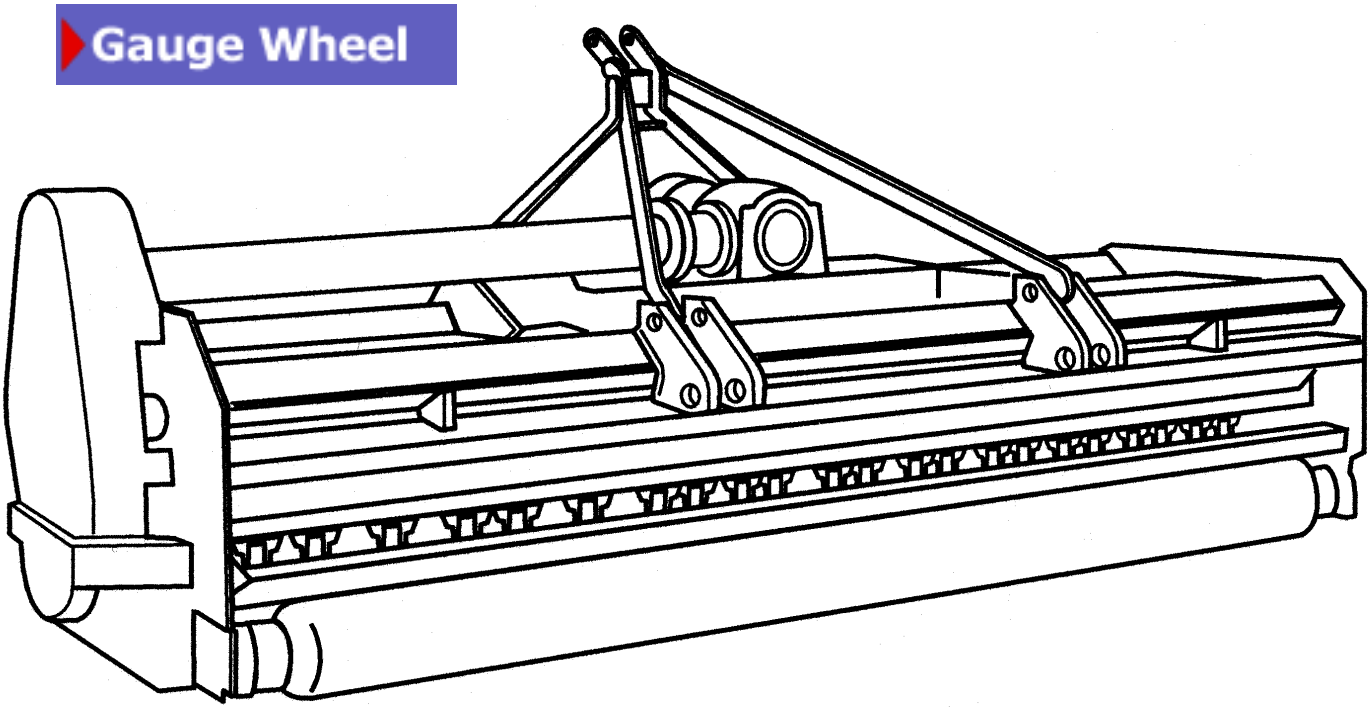

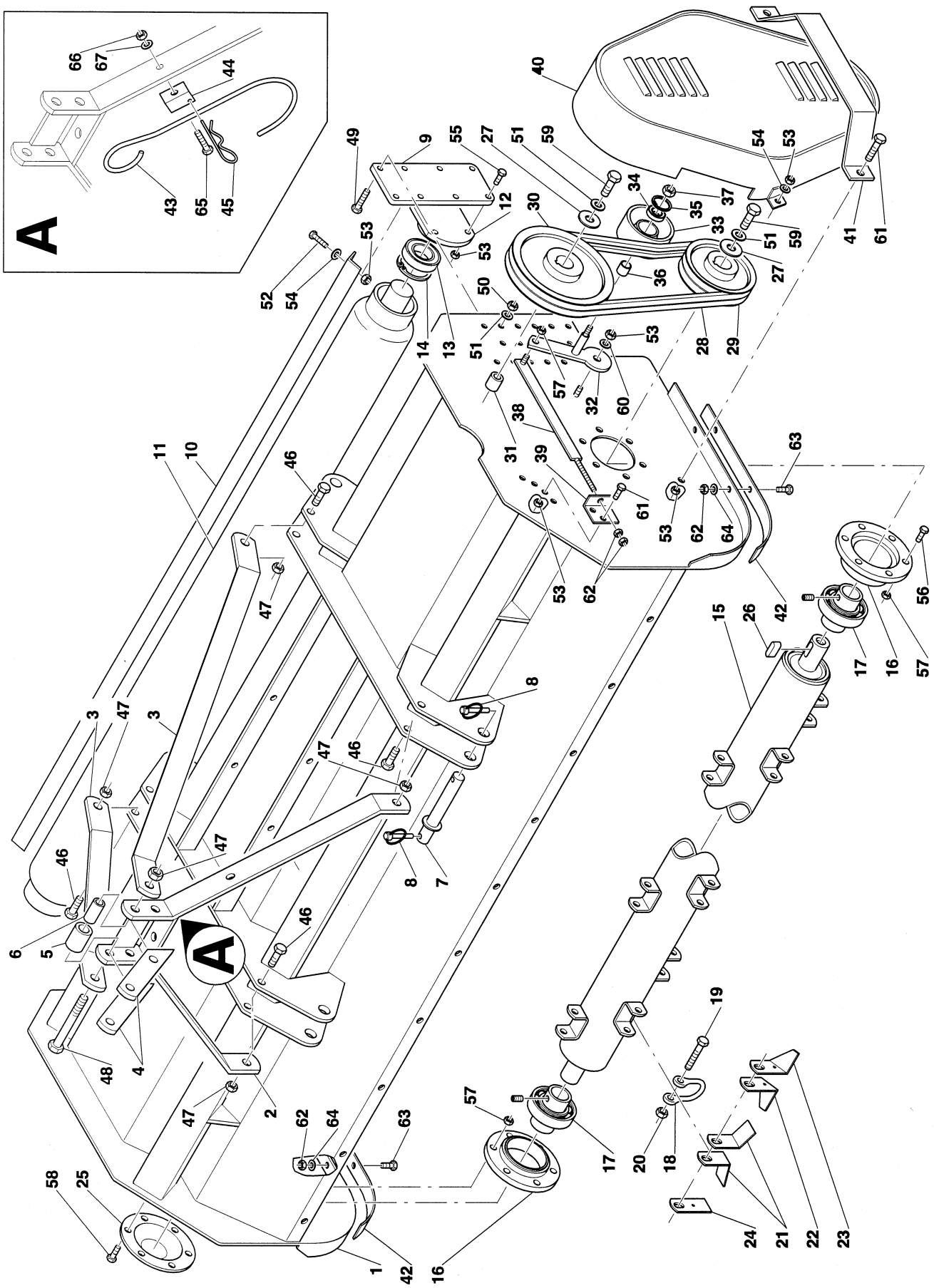
A
66
67
44
43
65
45
49
9
55
27
51
59
40
54
53
34
37
35
33
12
30
41
61
52
54
53
53
50
36
51
59
27
14
13
51
53
28
29
57
32
60
38
31
39
61
63
11
10
46
53
62
64
53
62
56
15
26
42
17
16
57
47
8
3
47
3
47
46
47
46
8
7
6
5
46
48
4
2
47
62
64
63
57
17
20
18
19
58
25
1
42
16
24
21
22
23

Rotomec: Hurricane 'H80'

N.	COD.	DESCRIZIONE	DESCRIPTION	DESCRIPTION	BESCHREIBUNG	N.
1	0159014	Telaio v.160	Frame v.160	Châssis v.160	Rahmen v.160	1
	0259014	Telaio v.190	Frame v.190	Châssis v.190	Rahmen v.190	1
	0359014	Telaio v.225	Frame v.225	Châssis v.225	Rahmen v.225	1
	0459014	Telaio v.250	Frame v.250	Châssis v.250	Rahmen v.250	1
2	0059041	Attacco 3° punto completo	Three point hitch	Attelege trois points	Drei-Punkte-Anschluß	1
3	0059047	Lama inclinata	Top hitch arm	Lame inclinée	Geneigte Strebe	2
4	0059049	Snodo per 3° punto	Three point hitch joint	Joint pour attelage trois points	Drei-Punkte-Anschlussesgelenk	2
5	0006558	Distanziale esterno	Outer spacer	Entretoise externe	Außendistanzstück	1
6	0006898	Distanziale interno	Inner spacer	Entretoise interne	Innendistanzstück	1
7	0059064	Spina attacco trattore	Hitch block pin	Axe attache tracteur	Schlepperanschlußstift	2
8	0018266	Copiglia a spina D.11x45	Lynch pin D.11x45	Goupille de securité D.11x45	Klappsplint D.11x45	4
9	0159071	Braccio rullo destro	Right roller arm	Bras du rouleau droit	Rechter Walzenarm	1
	0259071	Braccio rullo sinistro	Left roller arm	Bras du rouleau gauche	Linker Walzenarm	1
10	0159074	Raschiarullo v.160	Roller scraper v.160	Racleur rouleau v.160	Walzenschaber v.160	1
	0259074	Raschiarullo v.190	Roller scraper v.190	Racleur rouleau v.190	Walzenschaber v.190	1
	0359074	Raschiarullo v.225	Roller scraper v.225	Racleur rouleau v.225	Walzenschaber v.225	1
	0459074	Raschiarullo v.250	Roller scraper v.250	Racleur rouleau v.250	Walzenschaber v.250	1
11	0159080	Rullo completo v.160	Complete roller v.160	Rouleau complet v.160	Komplette Walze v.160	1
	0259080	Rullo completo v.190	Complete roller v.190	Rouleau complet v.190	Komplette Walze v.190	1
	0359080	Rullo completo v.225	Complete roller v.225	Rouleau complet v.225	Komplette Walze v.225	1
	0459080	Rullo completo v.250	Complete roller v.250	Rouleau complet v.250	Komplette Walze v.250	1
12	0059090	Mozzo rullo	Roller hub	Moyeu rouleau	Walzenabe	2
13	0059097	Cuscinetto 6307-2RS	Bearing 6307-2RS	Roulement 6307-2RS	Lager 6307-2RS	2
14	0001154	Seeger interno D.80	Inner snap ring D.80	Circlip interne D.80	Innenseegerring D.80	2
15	0159111	Rotore v.160	Rotor v.160	Rotor v.160	Rotor v.160	1
	0259111	Rotore v.190	Rotor v.190	Rotor v.190	Rotor v.190	1
	0359111	Rotore v.225	Rotor v.225	Rotor v.225	Rotor v.225	1
	0459111	Rotore v.250	Rotor v.250	Rotor v.250	Rotor v.250	1
16	0059125	Supporto rotore	Rotor support	Support rotor	Rotorsupport	2
17	0059128	Cuscinetto Yar 210-2F	Bearing Yar 210-2F	Roulement Yar 210-2F	Lager Yar 210-2F	2
18	0050106	Cavallotto per coltello	U Bolt	Barre d'ancrage	Bügelbolzen für Messer	-
19	0050107	Vite TE 7/16 x80 UNF	Bolt TE 7/16 x80 UNF	Vis TE 7/16 x80 UNF	Schraube TE 7/16 x80 UNF	-
20	0050108	Dado D.7/16 UNF	Nut D.7/16 UNF	Ecrou D.7/16 UNF	Mutter D.7/16 UNF	-
21	0051118	Coltellino	Knife	Couteau	Messer	-
22	0152124	Coltello destro	Right blade	Couteau droit	Rechtes Messer	-
23	0252124	Coltello sinistro	Left blade	Couteau gauche	Linkes Messer	-
24	0052126	Coltello rigeneratore	Detaching blade	Couteau régénérateur	Neugestaltermesser	-
25	0059129	Coperchiella riparo	Protection	Couvercle	Schutzhaube	1
26	0059131	Linguetta 14x9x45	Key 14x9x45	Clavette 14x9x45	Schlüssel 14x9x45	1
27	0059133	Rondella di appoggio	Washer	Rondelle	Scheibe	2
28	0059135	Cinghia CX53	Belt CX53	Courroie CX53	Keilriemen CX53	2
29	0059141	Puleggia SPC 180x2	Pulley SPC 180x2	Poulie SPC 180x2	Scheibe SPC 180x2	1
30	0059143	Puleggia SPC 225x2	Pulley SPC 225x2	Poulie SPC 225x2	Scheibe SPC 225x2	1
31	0059144	Distanziale	Spacer	Entretoise	Distanzstück	1
32	0059146	Supporto galoppino	Pulley support	Support tendeur courroie	Leitrollenlager	1
33	0059151	Galoppino	Belt tensioner pulley	Poulie tendeur	Leitrolle	1
34	0050142	Cuscinetto 6204-2RS	Bearing 6204-2RS	Roulement 6204-2RS	Lager 6204-2RS	1
35	0050144	Seeger D.47 interno	Inner snap ring D.47	Circlip interne D.47	Innenseegerring D.47	1

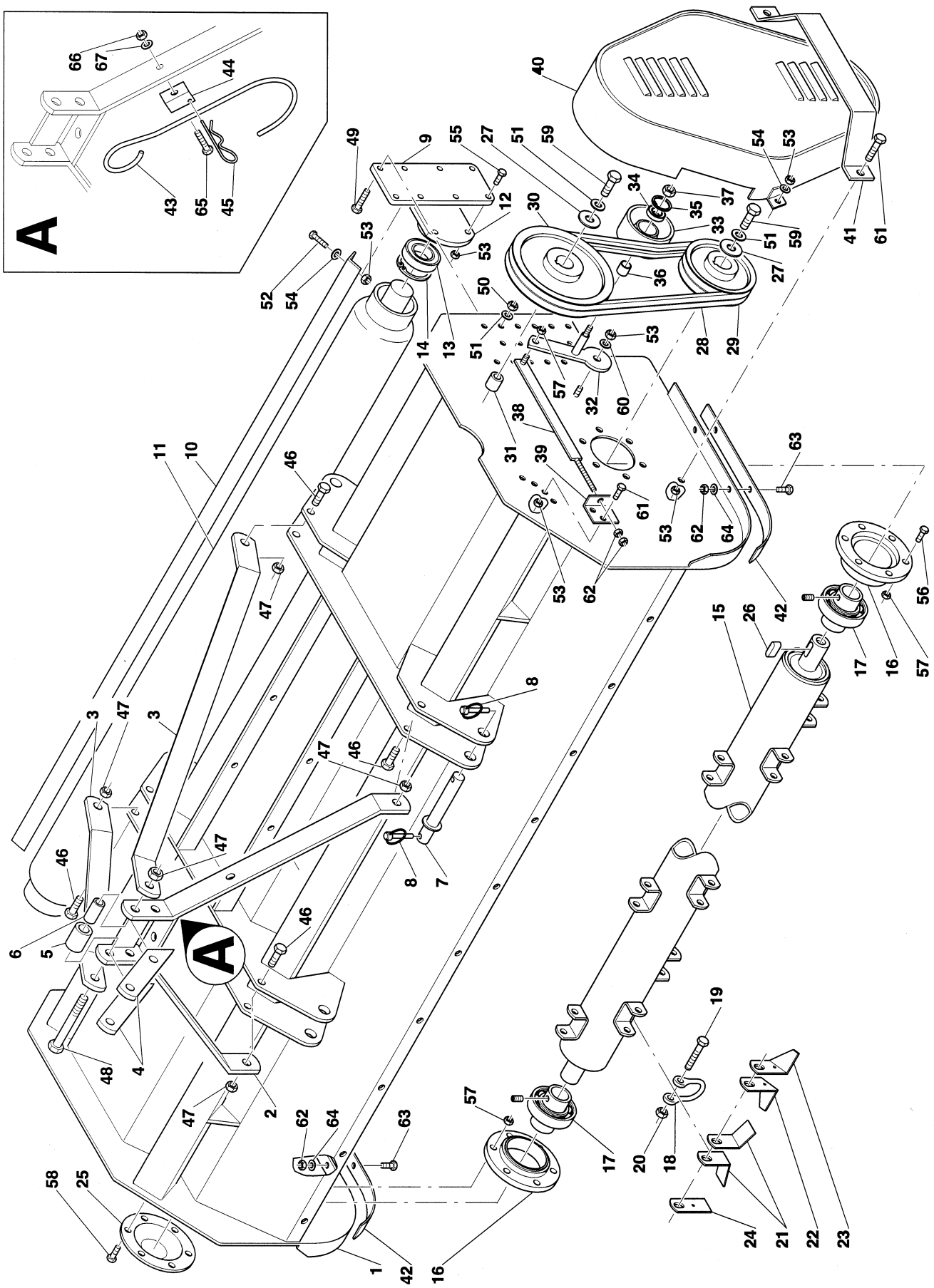
A
66
67
44
43
65
45
40
49
9
55
27
51
59
54
53
34
37
35
33
12
30
41
61
52
54
53
53
50
36
51
59
27
14
13
51
53
28
29
57
32
60
38
31
39
61
63
11
10
46
53
62
64
47
53
62
56
15
26
42
17
16
57
8
3
47
3
47
46
47
46
8
7
6
5
46
48
4
2
47
62
64
63
57
17
20
18
19
58
25
1
42
16
24
21
22
23

N.	COD.	DESCRIZIONE	DESCRIPTION	DESCRIPTION	BESCHREIBUNG	N.
36	0059155	Distanziale	Spacer	Entretoise	Distanzstück	1
37	0092276	Dado D.20	Nut D.20	Ecrou D.20	Mutter D.20	1
38	0059161	Tirante completo	Complete tie rod	Tirant complet	Komplette Zugstange	1
39	0053196	Angolare di fissaggio	Fixing angle bar	Cornière de fissage	Befestigungswinkel	1
40	0059180	Coperchio carter	Chain case cover	Carter d'engrenages	Carterdeckel	1
41	0059187	Protezione per carter	Chain case cover protection	Protection carter	Carterschutz	1
42	0059260	Slitta laterale	Side skid	Patin latéral	Seitlicher Schlitten	2
43	0022433	Gancio sostegno cardano	Driveline hook	Crochet	Kardangelenkstützhaken	1
44	0022435	Fissaggio per gancio	Hook support	Arrêt pour levier	Fixierung für Haken	1
45	0054422	Copiglia a molla D.2	'R' clip D.2	Goupille D.2	Splint D.2	1
46	0037349	Vite TE 14x45	Bolt TE 14x45	Vis TE 14x45	Schraube TE 14x45	4
47	0030358	Dado D.14	Nut D.14	Ecrou D.14	Mutter D.14	5
48	0006619	Vite TE 14x150	Bolt TE 14x150	Vis TE 14x150	Schraube TE 14x150	1
49	0074232	Vite TE 14x40	Bolt TE 14x40	Vis TE 14x40	Schraube TE 14x40	4
50	0001177	Dado D.14	Nut D.14	Ecrou D.14	Mutter D.14	4
51	0001020	Rosetta esterna D.14	Outer spring washer D.14	Rondelle élastique externe D.14	Außensprengring D.14	6
52	0007255	Vite TE 12x35	Bolt TE 12x35	Vis TE 12x35	Schraube TE 12x35	2
53	0030064	Dado D.12	Nut D.12	Ecrou D.12	Mutter D.12	17
54	0002265	Rondella piana D.12	Flat washer D.12	Rondelle plate D.12	Flache Scheibe D.12	4
55	0023265	Vite TE 12x40	Bolt TE 12x40	Vis TE 12x40	Schraube TE 12x40	8
56	0091281	Vite TE 10x35	Bolt TE 10x35	Vis TE 10x35	Schraube TE 10x35	6
57	0030156	Dado D.10	Nut D.10	Ecrou D.10	Mutter D.10	13
58	0038614	Vite TE 10x40	Bolt TE 10x40	Vis TE 10x40	Schraube TE 10x40	6
59	0059132	Vite TE 14x45	Bolt TE 14x45	Vis TE 14x45	Schraube TE 14x45	2
60	0002265	Rondella piana D.12	Flat washer D.12	Rondelle plate D.12	Flache Scheibe D.12	1
61	0015255	Vite TE 12x30	Bolt TE 12x30	Vis TE 12x30	Schraube TE 12x30	4
62	0001106	Dado D.12	Nut D.12	Ecrou D.12	Mutter D.12	8
63	0074183	Vite TSPEI 12x40	Bolt TSPEI 12x40	Vis TSPEI 12x40	Schraube TSPEI 12x40	6
64	0001077	Rosetta elastica D.12	Spring washer D.12	Rondelle élastique D.12	Sprengring D.12	6
65	0091446	Vite TE 8x25	Bolt TE 8x25	Vis TE 8x25	Schraube TE 8x25	1
66	0001806	Dado D.8	Nut D.8	Ecrou D.8	Mutter D.8	1
67	0003144	Rosetta elastica D.8	Spring washer D.8	Rondelle élastique D.8	Sprengring D.8	1

Rotomec: Hurricane 'H80', 540 rpm

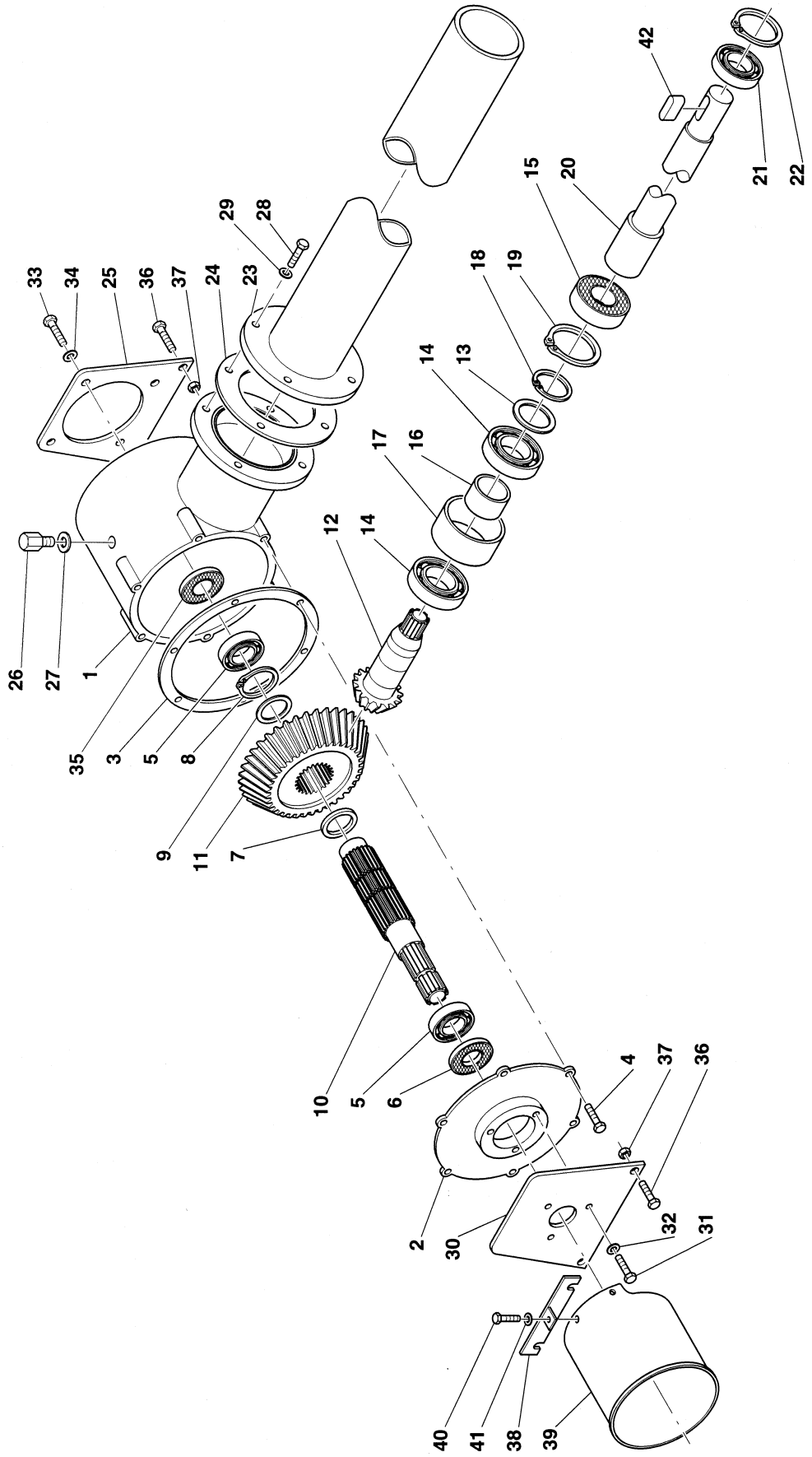

Rotomec: Hurricane 'H80', 540 rpm

N.	COD.	DESCRIZIONE	DESCRIPTION	DESCRIPTION	BESCHREIBUNG	N.
1	0053405	Scatola ingranaggi	Gearbox	Boîtier	Getriebekasten	1
2	0053409	Coperchiella corona	Gear cover	Couvercle couronne	Kranzhaube	1
3	0180206	Guarnizione 2/10	Gasket 2/10	Joint d'étanchéité 2/10	Dichtung 2/10	
	0280206	Guarnizione 5/10	Gasket 5/10	Joint d'étanchéité 5/10	Kranzhaube 5/10	
4	0033176	Vite TE 10x25	Bolt TE 10x25	Vis TE 10x25	Schraube TE 10x25	6
5	0001061	Cuscinetto 6307	Bearing 6307	Roulement 6307	Lager 6307	2
6	0030211	Paraolio 35.72.10	Oil seal 35.72.10	Pare-huile 35.72.10	Simmering 35.72.10	1
7	0053241	Distanziale anteriore	Front spacer	Entretoise anterieur	Vorderes Distanzstück	1
8	0012028	Seeger esterno D.45	Outer snap ring D.45	Circlip externe D.45	Außenseegerring D.45	1
9	0053240	Anello di spessoramento	Spacer washer	Anneau d'épaisseur	Distanzring	1
10	0053244	Albero P.D.F.	Input shaft	Arbre P.D.F.	Zapfwelle	1
11	0053282	Corona conica	Ring gear	Couronne conique	Tellerrad	1
12	0059213	Pignone conico	Pinion gear	Pignon conique	Kegelrad	1
13	0053248	Anello di spessoramento	Spacer washer	Anneau d'épaisseur	Distanzring	1
14	0001148	Cuscinetto 6308	Bearing 6308	Roulement 6308	Lager 6308	2
15	0054290	Paraolio 40.90.8 BASL	Oil seal 40.90.8 BASL	Pare-huile 40.90.8 BASL	Simmering 40.90.8 BASL	1
16	0053253	Distanziale	Spacer	Entretoise	Distanzstück	1
17	0053257	Distanziale	Spacer	Entretoise	Distanzstück	1
18	0008138	Seeger esterno D.40	Outer snap ring D.40	Circlip externe D.40	Außenseegerring D.40	1
19	0008137	Seeger interno D.90	Inner snap ring D.90	Circlip interne D.90	Innenseegerring D.90	1
20	0159226	Albero trasversale v.160	Drive shaft v.160	Arbre transversal v.160	Querwelle v.160	1
	0259226	Albero trasversale v.190	Drive shaft v.190	Arbre transversal v.190	Querwelle v.190	1
	0359226	Albero trasversale v.225	Drive shaft v.225	Arbre transversal v.225	Querwelle v.225	1
	0459226	Albero trasversale v.250	Drive shaft v.250	Arbre transversal v.250	Querwelle v.250	1
21	0055358	Cuscinetto 6208-2RS	Bearing 6208-2RS	Roulement 6208-2RS	Lager 6208-2RS	1
22	0001154	Seeger interno D.80	Inner snap ring D.80	Circlip interne D.80	Innenseegerring D.80	1
23	0159220	Tubo trasversale completo v.160	Complete tube drive shaft v.160	Tube transversal complet v.160	Komplettes Querrohr v.160	1
	0259220	Tubo trasversale completo v.190	Complete tube drive shaft v.190	Tube transversal complet v.190	Komplettes Querrohr v.190	1
	0359220	Tubo trasversale completo v.225	Complete tube drive shaft v.225	Tube transversal complet v.225	Komplettes Querrohr v.225	1
	0459220	Tubo trasversale completo v.250	Complete tube drive shaft v.250	Tube transversal complet v.250	Komplettes Querrohr v.250	1
24	0053259	Guarnizione	Gasket	Joint d'étanchéité	Dichtung	
	0153259	Guarnizione	Gasket	Joint d'étanchéité	Dichtung	
25	0059240	Lamiera posteriore	Rear plate	Tôle postérieur	Hinteres Blech	1
26	0001107	Sfiatatoio	Breather cap	Bouchon d'huile	Gehäuseentlüfter	1
27	0006691	Guarnizione	Gasket	Joint d'étanchéité	Dichtung	1
28	0003037	Vite TE 12x25	Bolt TE 12x25	Vis TE 12x25	Schraube TE 12x25	4
29	0001077	Rosetta elastica D.12	Spring washer D.12	Rondelle élastique D.12	Sprengring D.12	4
30	0059241	Lamiera anteriore	Front cover	Couvercle antérieur	Vorderblech	1
31	0006349	Vite TE 10x20	Bolt TE 10x20	Vis TE 10x20	Schraube TE 10x20	3
32	0001280	Rosetta elastica D.10	Spring washer D.10	Rondelle élastique D.10	Sprengring D.10	3
33	0064648	Vite TE 12x20	Bolt TE 12x20	Vis TE 12x20	Schraube TE 12x20	4
34	0002265	Rondella piana D.12	Flat washer D.12	Rondelle plate D.12	Flache Scheibe D.12	4

Rotomec: Hurricane 'H80', 540 rpm

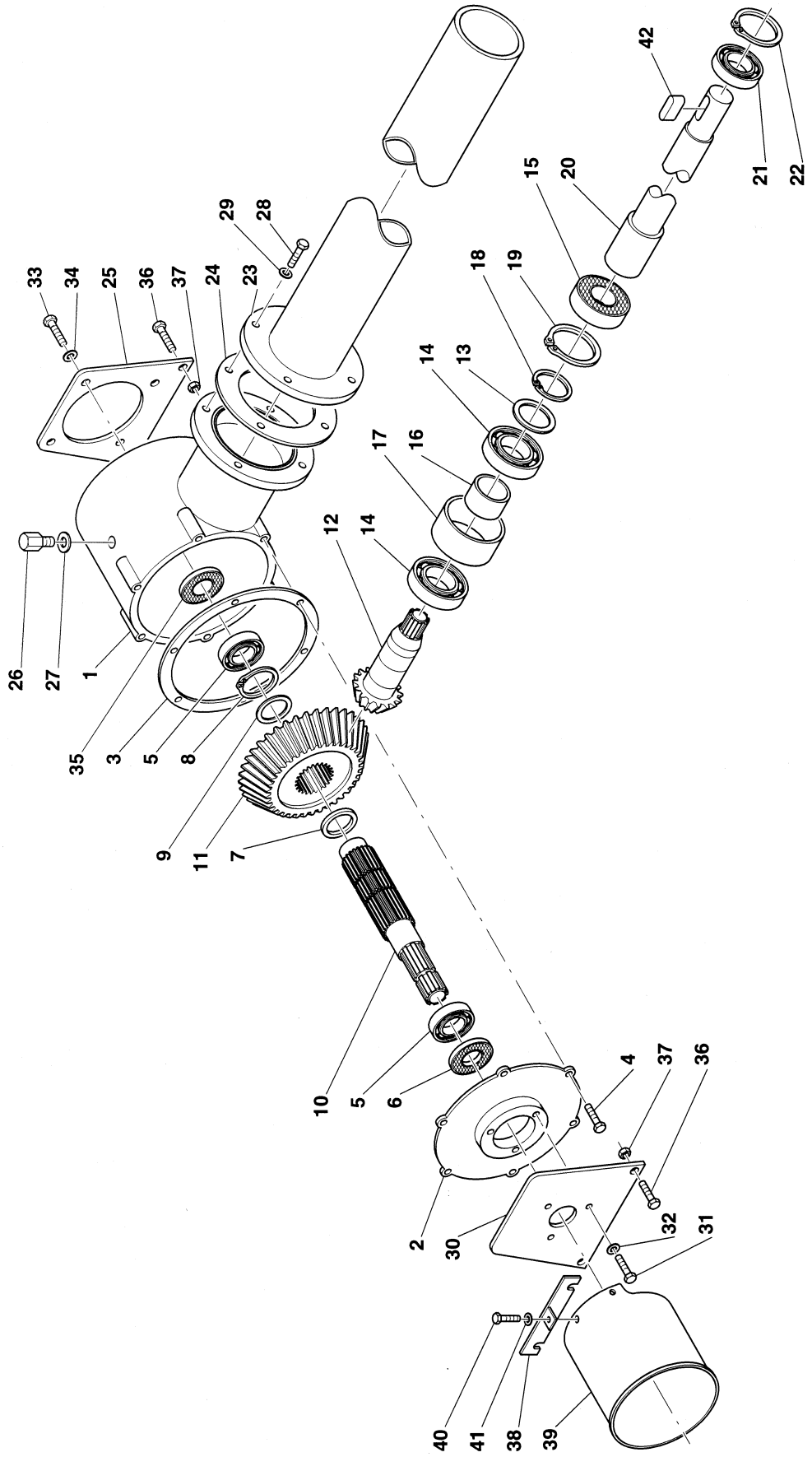

Rotomec: Hurricane 'H80', 540 rpm

N.	COD.	DESCRIZIONE	DESCRIPTION	DESCRIPTION	BESCHREIBUNG	N.
35	0053421	Tappo	Cap	Bouchon d'huile	Deckel	1
36	0074232	Vite TE 14x40	Bolt TE 14x40	Vis TE 14x40	Schraube TE 14x40	4
37	0030358	Dado D.14	Nut D.14	Ecrou D.14	Mutter D.14	4
38	0059312	Attacco superiore per protezione P.D.F.	Upper hitch for input shaft protection	Attelage supérieur pour protection p.d.f.	Oberzapfwellenanschluß	1
39	0011207	Protezione cardano	Pto guard	Protection arbre	Kardangelenkschütz	1
40	0011208	Vite TE 6x12	Bolt TE 6x12	Vis TE 6x12	Schraube TE 6x12	2
41	0011209	Rondella piana D.6	Flat washer D.6	Rondelle plate D.6	Flache Scheibe D.6	2
42	0059137	Linguetta 12x8x40	Key 12x8x40	Clavette 12x8x40	Schlüssel 12x8x40	1
	0159200	Gruppo trasmissione completo v.160	Complete gearbox v.160	Boîtier complet v.160	Komplette Gehäusegruppe v.160	
	0259200	Gruppo trasmissione completo v.190	Complete gearbox v.190	Boîtier complet v.190	Komplette Gehäusegruppe v.190	
	0359300	Gruppo trasmissione completo v.225	Complete gearbox v.225	Boîtier complet v.225	Komplette Gehäusegruppe v.225	
	0459300	Gruppo trasmissione completo v.250	Complete gearbox v.250	Boîtier complet v.250	Komplette Gehäusegruppe v.250	

Rotomec: Hurricane 'H80', 540 rpm

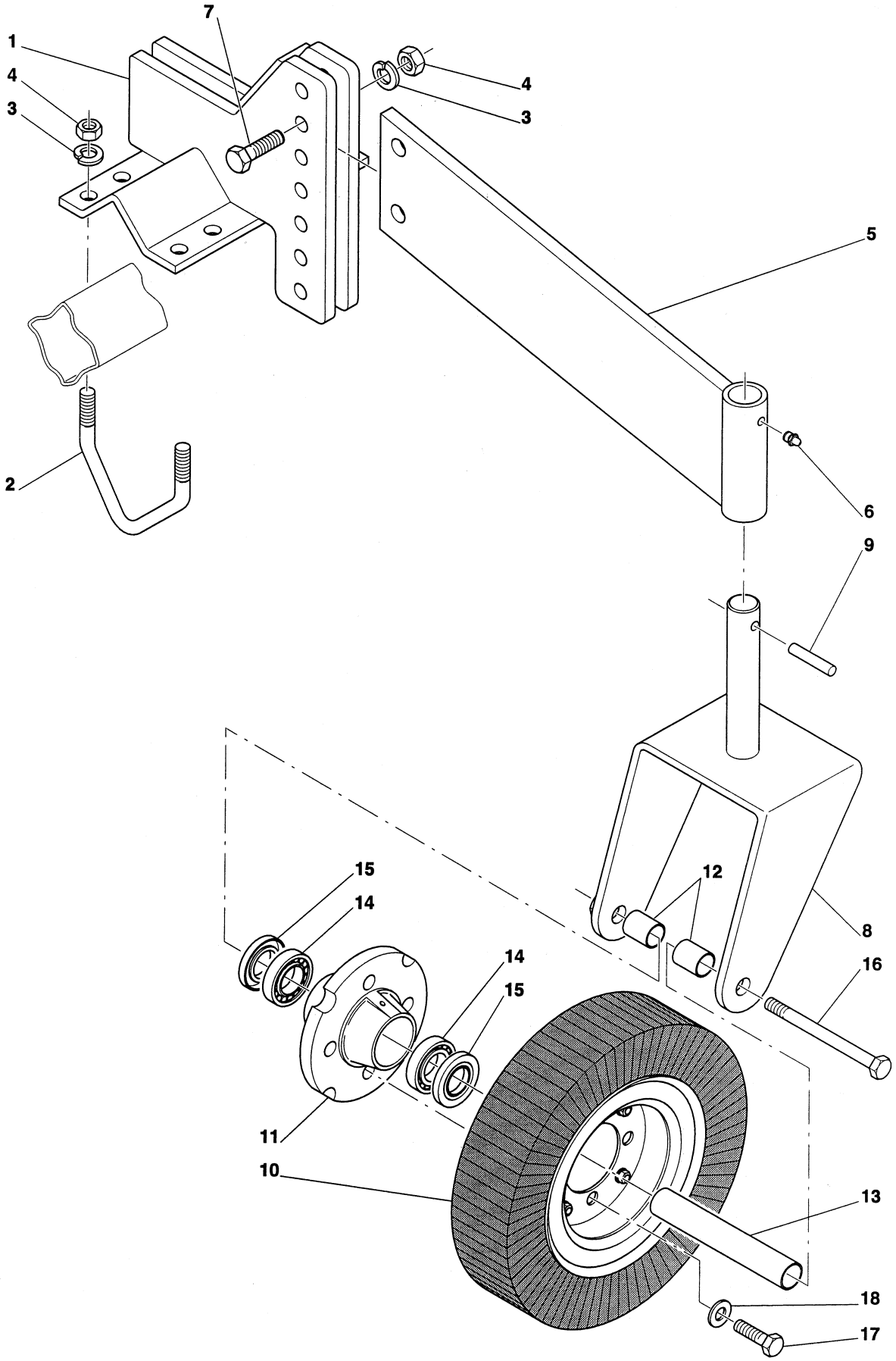

Rotomec: Hurricane 'H80', 540 rpm

N.	COD.	DESCRIZIONE	DESCRIPTION	DESCRIPTION	BESCHREIBUNG	N.
1	0059272	Attacco ruota al telaio	Wheel frame hitch	Attelage roue au châssis	Radanschluß zum Rahmen	2
2	0059281	Cavallotto	U bolt	Barre d'ancrage	Bügelbolzen	8
3	0001020	Rosetta elastica D.14	Spring washer D.14	Rondelle élastique D.14	Sprengring D.14	20
4	0001019	Dado D.14	Nut D.14	Ecrou D.14	Mutter D.14	20
5	0059285	Attacco forcella ruota	Wheel yoke hitch	Attelage fourche pour roue	Radgabelanschluß	2
6	0001065	Ingrassatore	Grease fitting	Graisseur	Schmiernippel	2
7	0091128	Vite TE 14x65	Bolt TE 14x65	Vis TE 14x65	Schraube TE 14x65	4
8	0005531	Forcella porta ruota	Wheel yoke	Fourche pour roue	Gabel für Rad	2
9	0005521	Spina elastica 10x45	Roll pin 10x45	Goupille élastique 10x45	Spannstift 10x45	2
10	0052895	Ruota lamellare	Laminated tire	Roue lamellaire	Lamellenrad	2
11	0052882	Mozzo supporto ruota	Hub wheel	Moyeu roue	Radnabe	2
12	0052887	Distanziale esterno	Outer spacer	Entretoise externe	Außendistanzstück	4
13	0052886	Distanziale interno	Inner spacer	Entretoise interne	Innendistanzstück	2
14	0052889	Cuscinetto L44643-10	Bearing L44643-10	Roulement L44643-10	Lager L44643-10	4
15	0052888	Paraolio	Oil seal	Pare-huile	Simmering	4
16	0005506	Vite TE 20x180	Bolt TE 20x180	Vis TE 20x180	Ecrou TE 20x180	2
17	0052891	Vite	Bolt	Vis	Ecrou	8
18	0052892	Rosetta elastica	Spring washer	Rondelle élastique	Sprengring	8

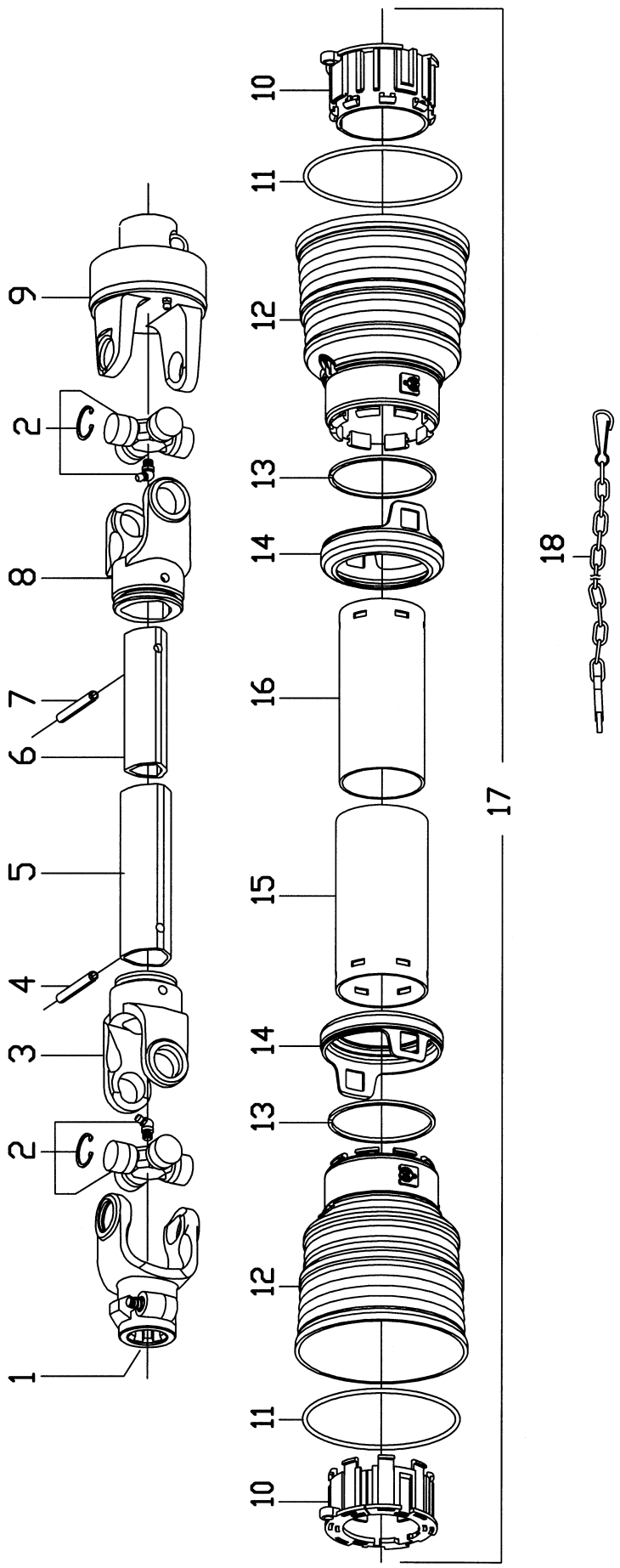
1
2
3
4
5
6
7
8
9
2
10
11
12
13
14
15
16
17
14
13
12
11
10
18

Rotomec: Hurricane 'H80'

N.	COD.	DESCRIZIONE	DESCRIPTION	DESCRIPTION	BESCHREIBUNG	N.
1	026001E	Forcella P.D.F.	PTO Yoke	Fourche P.D.F.	Aufsteckgabel	1
2	016130E	Crociera	Cross & Bearing	Croisillon	Kreuzgelenk	2
3	1706027C	Forcella tubo esterno	Female yoke	Fourche femelle	Außenrohrgabel	1
4	0032204	Spina elastica 10x80	Roll pin 10x80	Goupille élastique 10x80	Spannstift 10x80	1
5	1528041C	Albero esterno	Female shaft	Arbre femelle complet	Außenwelle	1
6	1526041C	Albero interno	Male shaft	Arbre mâle complet	Innenwelle	1
7	000016E	Spina elastica 10x70	Roll pin 10x70	Goupille élastique 10x70	Spannstift 10x70	1
8	1706029C	Forcella tubo interno	Male Yoke	Fourche mâle	Innenrohrgabel	1
9	1746226C	Ruota libera	Free wheel	Roue libre	Freies Rad	1
10	1786710C	Anello tubo esterno	Outer locking ring	Anneau tube externe	Außenrohrring	1
11	1215733C	Anello di rinforzo	Stiffening ring	Anneau de renfort	Versterkungsring	2
12	1785703C	Cuffia esterna	Outer cone	Coiffe externe	Außenschutztopf	2
13	1215735C	Anello di blocaggio	Stop ring	Anneau de fissage	Haltering	2
14	1885709C	Manicotto di sicurezza	Safety sleeve	Manchon de sécurité	Sicherheitsmuffe	2
15	1776031C	Tubo protezione esterna	Female tube shield	Tube protection externe	Außenschutzrohr	1
16	1877031C	Tubo protezione interna	Male tube shield	Tube protection interne	Innenschutzrohr	1
17	90SS6031C	Protezione completa	Complete shielding	Protection complète	Kompletter Schutz	1
18	016025E	Catenella	Chain	Chaîne	Kette	2
	0500470	Cardano	PTO shaft	Arbre à cardan	Kardangelenk	